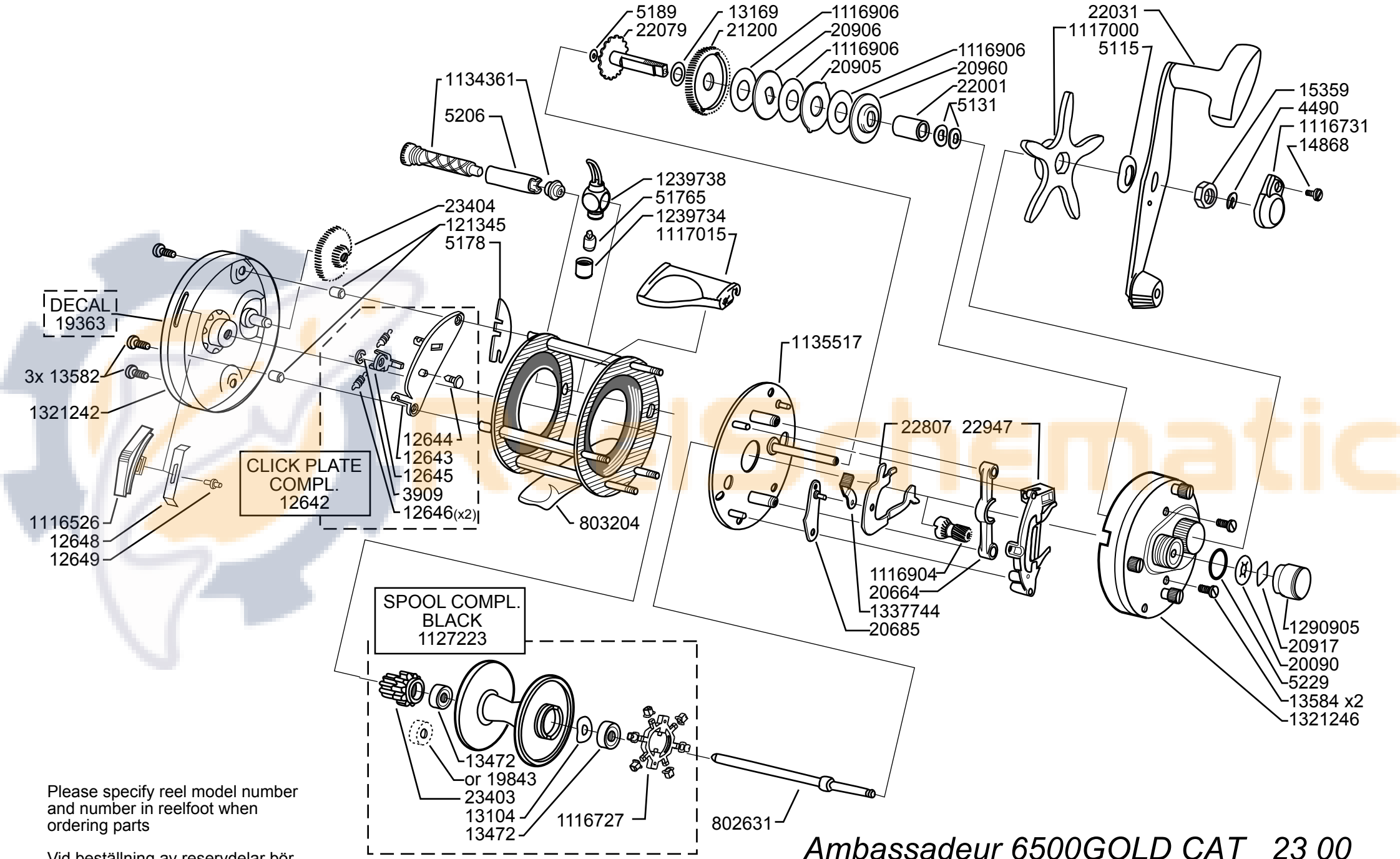

Please specify reel model number and number in reelfoot when ordering parts

Vid beställning av reservdelar bör alltid rulltyp och nummer-beteckning under rullfoten anges

⚠ **WARNING**: Cancer and Reproductive Harm – www.P65Warnings.ca.gov/products

Ambassadeur 6500GOLD CAT 23 00

1320712 Yellow gold/Black

34-13073-0